PRODUKTINFORMATION

IMP High Pressure

Hochdruckfeste Sensoren für Hydraulikanwendungen

SICK
Sensor Intelligence.

Hochdruckfeste Sensoren in Bauform M5 mit minimalem Platzbedarf

Produktbeschreibung

Hochdruckfeste Sensoren in Bauform M5 werden selbst größten Anforderungen wie z. B. Drücken bis zu 500 bar und Einsatzbereichen bis 100 °C gerecht. ModernsteASIC- und Fertigungstechnologien von SICK ermöglichen eine Miniaturisierung auf höchstem Niveau. Optimiert für begrenzte Einbauverhältnisse und ausgelegt auf minimalen Platzbedarf bieten die Sensoren in Bauform M5 Hochleistung im Kleinformat und beeindrucken dabei noch mit einem Schaltabstand von bis zu 1 mm.

Auf einen Blick

- Druckfest bis 500 bar max.
- Lebensdauererwartung bis zu 1 Mio. Druckzyklen
- Erweiterter Temperarturbereich bis zu 100 °C
- Schaltabstand 1mm bündig
- Schutzart IP68
- Edelstahlgehäuse mit aktiver Fläche aus stabiler Hochleistungskeramik
- Modernste ASIC-Technologie von SICK
- Stirnseitig gasdicht

Ihr Nutzen

- Verringerte Instandhaltungskosten
- Extrem belastbar und langlebig
- Bis zu 50 mal höhere Standzeiten gegenüber marktüblichen Sensoren unter Druckzyklen
- Einfacher Ausgleich von Zylindertoleranzen
- Einfach integrierbar dank Miniaturisierung
- Kontrollierte Kolbenverzögerung
- Erhöhte Lebensdauer des Kolbens dank Kollisionsverhinderung am Arbeitszyklusende

Weitere Informationen

Technische Daten im Detail 3
Bestellinformationen 4
Maßzeichnungen. 4
Anschlussschema 4
Einbauhinweis 4

→ **www.mysick.com/de/IMP05**

Für mehr Informationen einfach Link eingeben oder QR-Code scannen und Sie erhalten direkt Zugang zu technischen Daten, CAD-Maßmodellen, Betriebsanleitungen, Software, Applikationsbeispielen u. v. m.

Irrtümer und Änderungen vorbehalten

Technische Daten im Detail

Merkmale

Bauform	Zylindrisch
Gewindegröße	M5 x 0,5
Druckfestigkeit	≤ 500 bar
Schaltabstand S_n	0 mm ... 1 mm
Schaltabstand gesichert S_a	0,8 mm
Einbau in Metall	Bündig
Schaltfolge	1.000 Hz
Schaltausgang	PNP / NPN (typabhängig)
Ausgangsfunktion	Schließer
Elektrische Ausführung	DC 3-Leiter
Schutzart [1]	IP 68

[1] Aktive Fläche.

Mechanik/Elektrik

Versorgungsspannung	10 V DC ... 30 V DC
Restwelligkeit [1]	≤ 20 %
Spannungsabfall [2]	≤ 2 V
Stromaufnahme [3]	≤ 10 mA
Bereitschaftsverzögerung	≤ 30 ms
Hysterese [4]	1 % ... 15 %
Reproduzierbarkeit [5] [6]	≤ 5 %
Temperaturdrift (von S_r)	± 10 % [7] ± 15 % [8]
EMV	Nach EN 60947-5-2
Dauerstrom I_a	≤ 200 mA
Vakuumfestigkeit [9]	10^{-8} Torr
Größe Stützring	7,5 mm x 4,4 mm x 1 mm
Anschlussart	Leitung, 2 m, PUR
Kurzschlussschutz	✔
Verpolungsschutz	✔
Schock- und Schwingfestigkeit	30 g, 11 ms / 10 ... 55 Hz, 1 mm
Umgebungstemperatur Betrieb	–25 °C ... +100 °C
Werkstoff, Gehäuse	Edelstahl, Phynox
Werkstoff, Kappe	Keramik, ZrO2
Werkstoff, Stützring	FPM
Max. Anzugsdrehmoment	≤ 5 Nm

[1] Von U_V.
[2] Bei Ia = 200 mA.
[3] Ohne Last.
[4] Typ. 8%.
[5] Ub = 20 ... 30 VDC.
[6] Ta = 23 °C ± 5 °C.
[7] -25 °C...+70 °C.
[8] +70 °C...+100 °C.
[9] Stirnseitig.

Reduktionsfaktor

Stahl St37 (Fe)	1
Edelstahl (V2A)	0
Aluminium (Al)	0
Kupfer (Cu)	0
Messing (Ms)	0

Bestellinformationen

- **Schaltabstand S_n:** 1 mm
- **Einbauart:** bündig
- **Ausgangsfunktion:** Schließer
- **Anschlussschema:** cd-001

Schaltausgang	Anschluss	Typ	Artikelnr.
PNP	Leitung, 3-adrig, 2 m, PUR	IMP05-01BPSVU2S	6050109
NPN	Leitung, 3-adrig, 2 m, PUR	IMP05-01BNSVU2S	6050110

Maßzeichnungen

Maße in mm

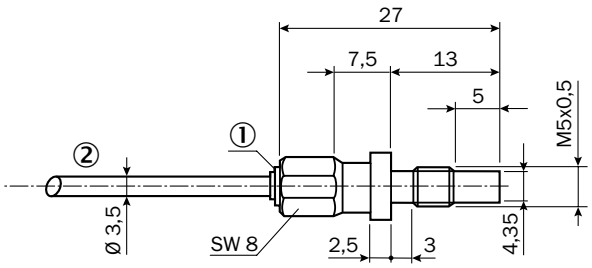

① Anzeige-LED
② Leitung, 3-adrig

Anschlussschema

Cd-001

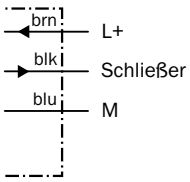

Einbauhinweis

Bündiger Einbau

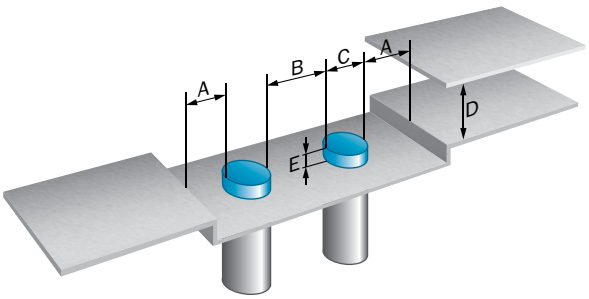

Einbau gegenüber

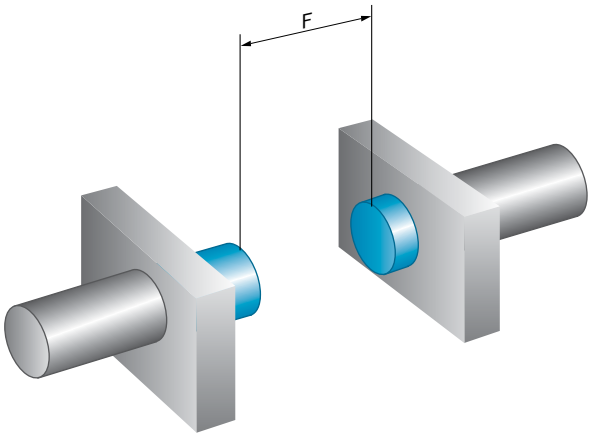

	A	B	C	D	E	F
IMP05	1,5	5	5	3	0	8

Hochdruckfeste Sensoren in Bauform M8 für hohe Ansprüche

Produktbeschreibung

Modernste ASIC- und Fertigungstechnologien von SICK sind die Basis für die hochdruckfeste Sensorfamilie IMP in der Bauform M8. Bestens geeignet für hohe Ansprüche überzeugt sie mit einer Druckfestigkeit bis zu 500 bar und einem erweiterten Temperaturbereich bis zu 100 °C. Die Kombination von robustem Edelstahlgehäuse und einer aktiven Fläche aus Hochleistungskeramik garantiert höchste Standzeiten. Mit einer Lebensdauererwartung von bis zu 1 Mio. Druckzyklen werden sie selbst höchsten Ansprüchen gerecht.

Auf einen Blick

- Druckfest bis 500 bar max.
- Lebensdauererwartung bis zu 1 Mio. Druckzyklen
- Erweiterter Temperarturbereich bis zu 100 °C
- Schaltabstand 1,5mm bündig
- Schutzart IP68
- Edelstahlgehäuse mit aktiver Fläche aus stabilem Hochleistungskeramik
- Modernste ASIC-Technologie von SICK
- Stirnseitig gasdicht

Ihr Nutzen

- Verringerte Instandhaltungskosten
- Extrem belastbar und langlebig
- Bis zu 50 mal höhere Standzeiten gegenüber marktüblichen Sensoren unter Druckzyklen
- Einfacher Ausgleich von Zylindertoleranzen
- Einfach integrierbar dank Miniaturisierung
- Kontrollierte Kolbenverzögerung
- Erhöhte Lebensdauer des Kolbens dank Kollisionsverhinderung am Arbeitszyklusende

Weitere Informationen

Technische Daten im Detail 7
Bestellinformationen 8
Maßzeichnungen. 8
Anschlussschema 8
Einbauhinweis 8

→ **www.mysick.com/de/IMP08**

Für mehr Informationen einfach Link eingeben oder QR-Code scannen und Sie erhalten direkt Zugang zu technischen Daten, CAD-Maßmodellen, Betriebsanleitungen, Software, Applikationsbeispielen u. v. m.

Irrtümer und Änderungen vorbehalten

Technische Daten im Detail

Merkmale

Bauform	Zylindrisch
Gewindegröße	M8 x 1
Druckfestigkeit	≤ 500 bar
Schaltabstand S_n	0 mm ... 1,5 mm
Schaltabstand gesichert S_a	1,2 mm
Einbau in Metall	Bündig
Schaltfolge	800 Hz
Schaltausgang	PNP / NPN (typabhängig)
Ausgangsfunktion	Schließer
Elektrische Ausführung	DC 3-Leiter
Schutzart [1]	IP 68

[1] Aktive Fläche.

Mechanik/Elektrik

Versorgungsspannung	10 V DC ... 30 V DC
Restwelligkeit [1]	≤ 20 %
Spannungsabfall [2]	≤ 2 V
Stromaufnahme [3]	≤ 10 mA
Bereitschaftsverzögerung	≤ 30 ms
Hysterese [4]	1 % ... 15 %
Reproduzierbarkeit [5] [6]	≤ 5 %
Temperaturdrift (von S_r)	± 10 % [7] ± 15 % [8]
EMV	Nach EN 60947-5-2
Dauerstrom I_a	≤ 200 mA
Vakuumfestigkeit [9]	10^{-8} Torr
Größe Stützring	9,9 mm x 6,6 mm x 1 mm
Anschlussart	Leitung, 2 m, PUR
Kurzschlussschutz	✔
Verpolungsschutz	✔
Schock- und Schwingfestigkeit	30 g, 11 ms / 10 ... 55 Hz, 1 mm
Umgebungstemperatur Betrieb	–25 °C ... +100 °C
Werkstoff, Gehäuse	Edelstahl, V2A
Werkstoff, Kappe	Keramik, ZrO2
Werkstoff, Stützring	FPM
Max. Anzugsdrehmoment	≤ 12 Nm

[1] Von U_V.
[2] Bei Ia = 200 mA.
[3] Ohne Last.
[4] Typ. 8%.
[5] Ub = 20 ... 30 VDC.
[6] Ta = 23 °C ± 5 °C.
[7] -25 °C...+70 °C.
[8] +70 °C...+100 °C.
[9] Stirnseitig.

Reduktionsfaktor

Stahl St37 (Fe)	1
Edelstahl (V2A)	Ca. 0,66
Aluminium (Al)	Ca. 0,26
Kupfer (Cu)	Ca. 0,22
Messing (Ms)	Ca. 0,39
Hinweis	Die Werte gelten als Richtwerte, die variieren können

Bestellinformationen

- **Schaltabstand S_n:** 1,5 mm
- **Einbauart:** bündig
- **Ausgangsfunktion:** Schließer
- **Anschlussschema:** cd-001

Schaltausgang	Anschluss	Typ	Artikelnr.
PNP	Leitung, 3-adrig, 2 m, PUR	IMP08-1B5PSVU2S	6050111
NPN	Leitung, 3-adrig, 2 m, PUR	IMP08-1B5NSVU2S	6050112

Maßzeichnungen

Maße in mm

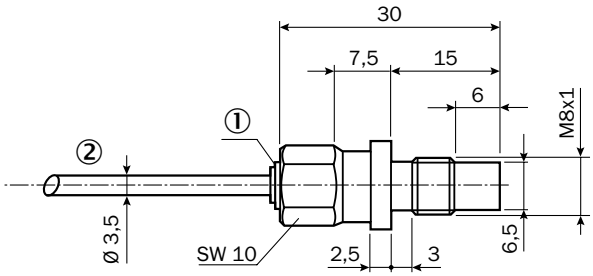

① Anzeige-LED
② Leitung, 3-adrig

Anschlussschema

Cd-001

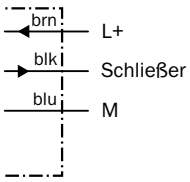

Einbauhinweis

Bündiger Einbau

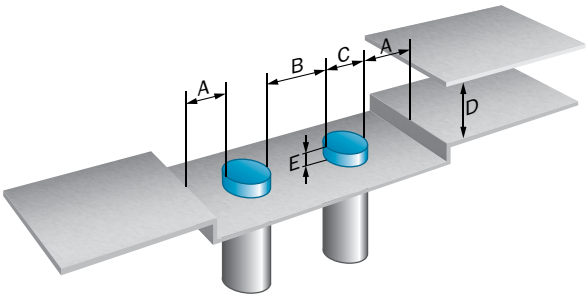

Einbau gegenüber

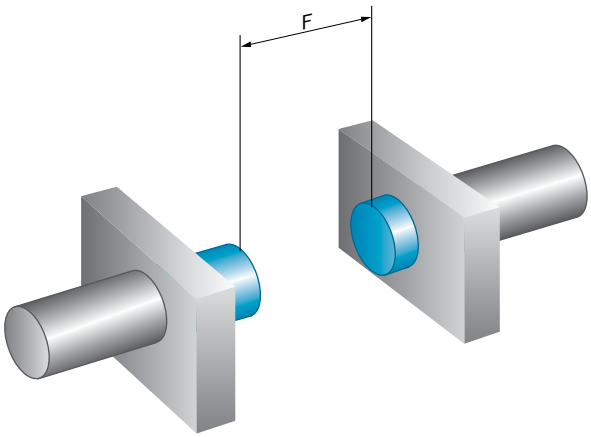

	A	B	C	D	E	F
IMP08	2	6	8	4,5	0	12

Hochdruckfeste Sensoren in Bauform M12 – immer die beste Wahl

Produktbeschreibung

Spitzentechnologie für den Alltagseinsatz bieten die hochdruckfesten Sensoren IMP in der Bauform M12. Egal ob zur Endlagenkontrolle an hydraulischen Zylindern oder für die Überwachung von Ventilpositionen – diese Sensoren sind aufgrund modernster ASIC- und Fertigungstechnologien von SICK immer die richtige Wahl. Eine aktive Fläche aus Hochleistungskeramik in Kombination mit einem stabilen Edelstahlgehäuse gewährt eine überdurchnschittlich lange Lebensdauer und erlaubt eine hohe Belastbarkeit der Sensoren was sich in Lebensdauererwartung von bis zu 1 Mio. Druckzyklen zeigt.

Auf einen Blick

- Druckfest bis 500 bar max.
- Lebensdauererwartung bis zu 1 Mio. Druckzyklen
- Schaltabstand 1,5mm bündig
- Schutzart IP68
- Edelstahlgehäuse mit aktiver Fläche aus stabiler Hochleistungskeramik
- Modernste ASIC-Technologie von SICK
- Stirnseitig gasdicht
- 3- und 4-Drahtversionen

Ihr Nutzen

- Verringerte Instandhaltungskosten
- Extrem belastbar und langlebig
- Bis zu 50 mal höhere Standzeiten gegenüber marktüblichen Sensoren unter Druckzyklen
- Einfacher Ausgleich von Zylindertoleranzen
- Einfach integrierbar dank Miniaturisierung
- Kontrollierte Kolbenverzögerung
- Erhöhte Lebensdauer des Kolbens dank Kollisionsverhinderung am Arbeitszyklusende

Weitere Informationen

Technische Daten im Detail 11
Bestellinformationen 12
Maßzeichnungen..... 13
Anschlussschema 13
Einbauhinweis 14
Montagehinweis 14

→ **www.mysick.com/de/IMP12**

Für mehr Informationen einfach Link eingeben oder QR-Code scannen und Sie erhalten direkt Zugang zu technischen Daten, CAD-Maßmodellen, Betriebsanleitungen, Software, Applikationsbeispielen u. v. m.

Irrtümer und Änderungen vorbehalten

Technische Daten im Detail

Merkmale

	DC 3-Leiter	DC 4-Leiter
Bauform	Zylindrisch	
Gewindegröße	M12 x 1	
Druckfestigkeit	≤ 500 bar	
Schaltabstand S_n	0 mm ... 1,5 mm	
Schaltabstand gesichert S_a	1,2 mm	
Einbau in Metall	Bündig	
Schaltfolge	600 Hz	
Schaltausgang	PNP / NPN (typabhängig)	
Ausgangsfunktion	Öffner / Schließer (typabhängig)	Antivalent
Elektrische Ausführung	DC 3-Leiter	DC 4-Leiter
Schutzart [1]	IP 68	

[1] Aktive Fläche.

Mechanik/Elektrik

	DC 3-Leiter	DC 4-Leiter
Versorgungsspannung	10 V DC ... 30 V DC	
Restwelligkeit [1]	≤ 20 %	
Spannungsabfall [2]	≤ 2 V	
Stromaufnahme [3]	≤ 10 mA	
Bereitschaftsverzögerung	≤ 50 ms	
Hysterese [4]	1 % ... 15 %	
Reproduzierbarkeit [5] [6]	≤ 7 %	
Temperaturdrift (von S_r)	≤ 15 %	± 10 % [7] / ± 15 % [8]
EMV	Nach EN 60947-5-2	
Dauerstrom I_a	≤ 200 mA	
Vakuumfestigkeit [9]	10^{-8} Torr	
Größe Dichtring	5,3 mm x 2,4 mm	
Größe Stützring	10 mm x 5,9 mm x 1 mm	
Anschlussart	Stecker, M12	
Kurzschlussschutz	✔	
Verpolungsschutz	✔	
Schock- und Schwingfestigkeit	30 g, 11 ms / 10 ... 55 Hz, 1 mm	
Umgebungstemperatur Betrieb	–25 °C ... +80 °C	–25 °C ... +100 °C
Werkstoff, Gehäuse	Edelstahl, V2A	
Werkstoff, Kappe	Keramik, ZrO2	
Werkstoff, Dichtring	FPM	
Max. Anzugsdrehmoment	≤ 40 Nm	

[1] Von U_V.
[2] Bei Ia = 200 mA.
[3] Ohne Last.
[4] Typ. 8%.
[5] Ub = 20 ... 30 VDC.
[6] Ta = 23 °C ± 5 °C.
[7] -25 °C...+70 °C.
[8] +70 °C...+100 °C.
[9] Stirnseitig.

Reduktionsfaktor

Stahl St37 (Fe)	1
Edelstahl (V2A)	Ca. 0,75
Aluminium (Al)	Ca. 0,2
Kupfer (Cu)	Ca. 0,12
Messing (Ms)	Ca. 0,34
Hinweis	Die Werte gelten als Richtwerte, die variieren können

Bestellinformationen

- **Schaltabstand S_n:** 1,5 mm
- **Einbauart:** bündig
- **Anschluss:** Stecker M12, 4-polig

Gehäuselänge	Ausgangsfunktion	Schaltausgang	Anschlussschema	Typ	Artikelnr.
56 mm	Öffner	PNP	Cd-008	IMP12-1B5POVC0B	6050114
		NPN	Cd-008	IMP12-1B5NOVC0B	6050116
	Schließer	PNP	Cd-007	IMP12-1B5PSVC0B	6050113
		NPN	Cd-007	IMP12-1B5NSVC0B	6050115
	Antivalent	PNP	Cd-006	IMP12-1B5PPVC0B	6050117
		NPN	Cd-006	IMP12-1B5NPVC0B	6050118
69 mm	Öffner	PNP	Cd-008	IMP12-1B5POVC0C	6050120
		NPN	Cd-008	IMP12-1B5NOVC0C	6050122
	Schließer	PNP	Cd-007	IMP12-1B5PSVC0C	6050119
		NPN	Cd-007	IMP12-1B5NSVC0C	6050121
	Antivalent	PNP	Cd-006	IMP12-1B5PPVC0C	6050123
		NPN	Cd-006	IMP12-1B5NPVC0C	6050124
78 mm	Öffner	PNP	Cd-008	IMP12-1B5POVC0D	6050126
		NPN	Cd-008	IMP12-1B5NOVC0D	6050128
	Schließer	PNP	Cd-007	IMP12-1B5PSVC0D	6050125
		NPN	Cd-007	IMP12-1B5NSVC0D	6050127
	Antivalent	PNP	Cd-006	IMP12-1B5PPVC0D	6050129
		NPN	Cd-006	IMP12-1B5NPVC0D	6050130
93 mm	Öffner	PNP	Cd-008	IMP12-1B5POVC0F	6050132
		NPN	Cd-008	IMP12-1B5NOVC0F	6050134
	Schließer	PNP	Cd-007	IMP12-1B5PSVC0F	6050131
		NPN	Cd-007	IMP12-1B5NSVC0F	6050133
	Antivalent	PNP	Cd-006	IMP12-1B5PPVC0F	6050135
		NPN	Cd-006	IMP12-1B5NPVC0F	6050136

Irrtümer und Änderungen vorbehalten

Maßzeichnungen

Maße in mm

IMP12-xxxxxxxxB, 56 mm

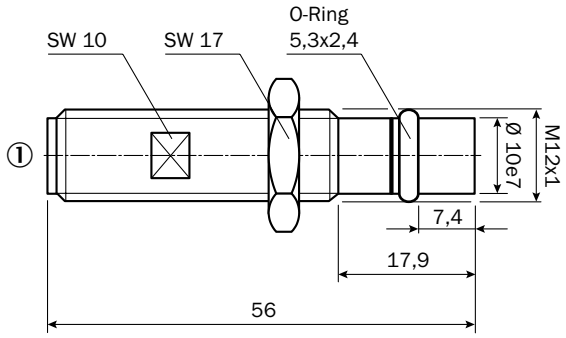

① Stecker M12, 4-polig

IMP12-xxxxxxxxC, 69 mm

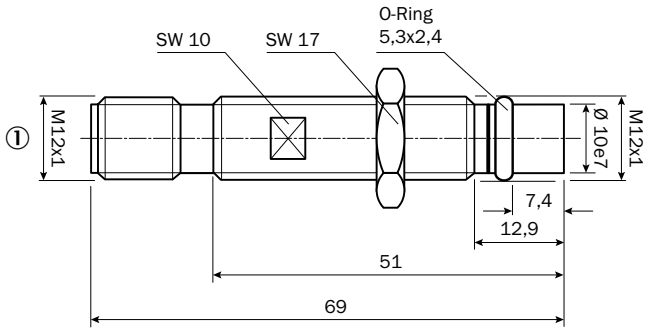

① Stecker M12, 4-polig

IMP12-xxxxxxxxD, 78 mm

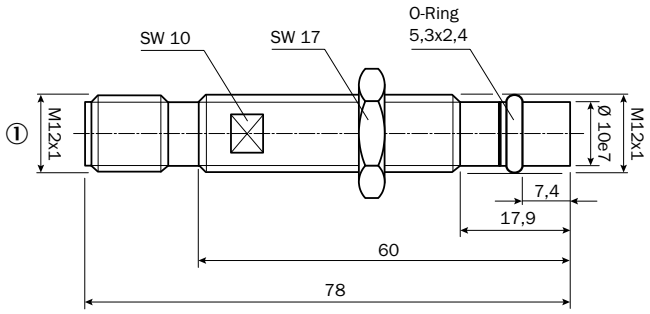

① Stecker M12, 4-polig

IMP12-xxxxxxxxF, 93 mm

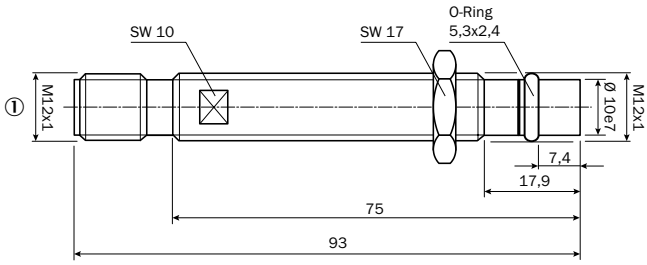

① Stecker M12, 4-polig

Anschlussschema

Cd-006

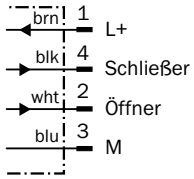

Cd-007

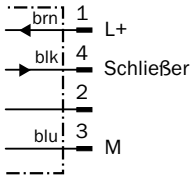

Cd-008

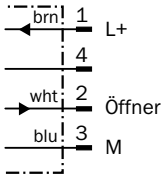

Einbauhinweis

Bündiger Einbau

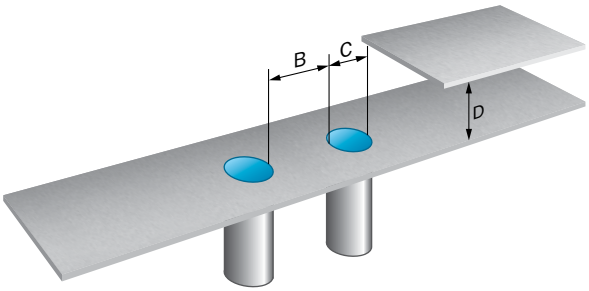

Einbau gegenüber

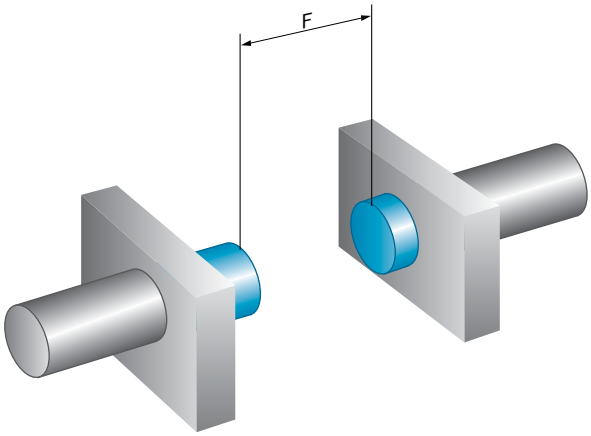

	B	C	D	F
IMP12	8	12	5	12

Montagehinweis

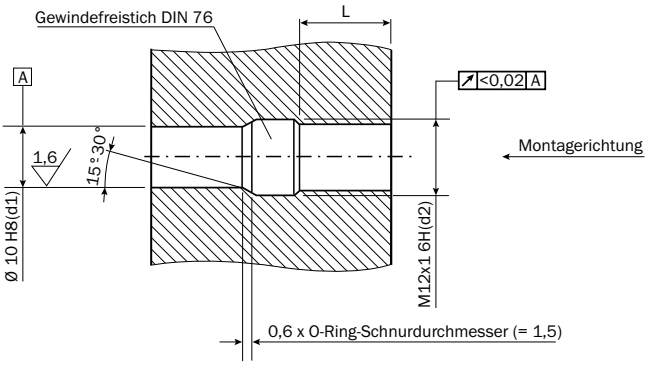

L: empfohlene Einschraubtiefe: L≥ 0,8 x d2

Hochdruckfeste Sensoren in Bauform M14 für den harten Arbeitsalltag

Produktbeschreibung

Robust und zuverlässig im harten Arbeitsalltag ist das Design der hochdruckfesten Sensorfamilie IMP in der Bauform M14. Modernste ASIC- und Fertigunstechnologien von SICKerlauben bis zu 1 Mio. Druckzyklen und einen Schaltabstand von 3 mm. Die Kombination von robustem Edelstahlgehäuse und einer aktiven Fläche aus Hochleistungskeramik ermöglicht eine Druckfestigkeit bis zu 500 bar.

Auf einen Blick

- Druckfest bis 500 bar max.
- Lebensdauererwartung bis zu 1 Mio. Druckzyklen
- Schaltabstand 3mm bündig
- Schutzart IP68
- Edelstahlgehäuse mit aktiver Fläche aus stabiler Hochleistungskeramik
- Modernste ASIC-Technologie von SICK
- Stirnseitig gasdicht

Ihr Nutzen

- Verringerte Instandhaltungskosten
- Extrem belastbar und langlebig
- Bis zu 50 mal höhere Standzeiten gegenüber marktüblichen Sensoren unter Druckzyklen
- Einfacher Ausgleich von Zylindertoleranzen
- Einfach integrierbar dank Miniaturisierung
- Kontrollierte Kolbenverzögerung
- Erhöhte Lebensdauer des Kolbens dank Kollisionsverhinderung am Arbeitszyklusende

Weitere Informationen

Technische Daten im Detail 17
Bestellinformationen 18
Maßzeichnungen. 18
Anschlussschema 18
Montagehinweis 19

→ **www.mysick.com/de/IMP14**

Für mehr Informationen einfach Link eingeben oder QR-Code scannen und Sie erhalten direkt Zugang zu technischen Daten, CAD-Maßmodellen, Betriebsanleitungen, Software, Applikationsbeispielen u. v. m.

Irrtümer und Änderungen vorbehalten

Technische Daten im Detail

Merkmale

Bauform	Zylindrisch
Gewindegröße	M14 x 1,5
Druckfestigkeit	≤ 500 bar
Schaltabstand S_n	0 mm ... 3 mm
Schaltabstand gesichert S_a	2,4 mm
Einbau in Metall	Bündig
Schaltfolge	500 Hz
Schaltausgang	PNP / NPN (typabhängig)
Ausgangsfunktion	Schließer / Öffner (typabhängig)
Elektrische Ausführung	DC 3-Leiter
Schutzart [1]	IP 68

[1] Aktive Fläche.

Mechanik/Elektrik

Versorgungsspannung	10 V DC ... 30 V DC
Restwelligkeit [1]	≤ 20 %
Spannungsabfall [2]	≤ 2 V
Stromaufnahme [3]	≤ 10 mA
Bereitschaftsverzögerung	≤ 50 ms
Hysterese [4]	1 % ... 15 %
Reproduzierbarkeit [5] [6]	≤ 4 %
Temperaturdrift (von S_r)	15 %
EMV [7]	Nach EN 60947-5-2
Dauerstrom I_a	≤ 200 mA
Vakuumfestigkeit [8]	10^{-8} Torr
Größe Dichtring	11,5 mm x 2,0 mm
Anschlussart	Stecker, M12
Kurzschlussschutz	✔
Verpolungsschutz	✔
Schock- und Schwingfestigkeit	30 g, 11 ms / 10 ... 55 Hz, 1 mm
Umgebungstemperatur Betrieb	–25 °C ... +80 °C
Werkstoff, Gehäuse	Edelstahl, V4A
Werkstoff, Kappe	Keramik, ZrO2
Werkstoff, Dichtring	NBR
Max. Anzugsdrehmoment	≤ 70 Nm

[1] Von U_V.
[2] Bei Ia = 200 mA.
[3] Ohne Last.
[4] Typ. 8%.
[5] Ub = 20 ... 30 VDC.
[6] Ta = 23 °C ± 5 °C.
[7] IEC61000-4-4: 1kV.
[8] Stirnseitig.

Reduktionsfaktor

Stahl St37 (Fe)	1
Edelstahl (V2A)	Ca. 0,85
Aluminium (Al)	Ca. 0
Kupfer (Cu)	Ca. 0
Messing (Ms)	Ca. 0,15
Hinweis	Die Werte gelten als Richtwerte, die variieren können

Bestellinformationen

- **Schaltabstand S_n:** ≤ 3 mm
- **Einbauart:** bündig
- **Anschluss:** Stecker M12, 4-polig

Ausgangsfunktion	Schaltausgang	Anschlussschema	Typ	Artikelnr.
Schließer	PNP	Cd-007	IMP14-03BPSVC0S	6050137
	NPN	Cd-007	IMP14-03BNSVC0S	6050139
Öffner	PNP	Cd-008	IMP14-03BPOVC0S	6050138
	NPN	Cd-008	IMP14-03BNOVC0S	6050140

Maßzeichnungen

Maße in mm

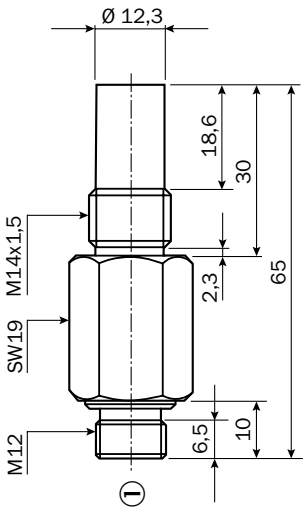

① Stecker M12, 4-polig

Anschlussschema

Cd-007

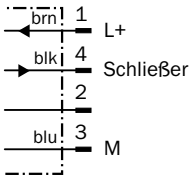

Cd-008

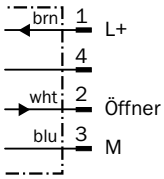

Montagehinweis

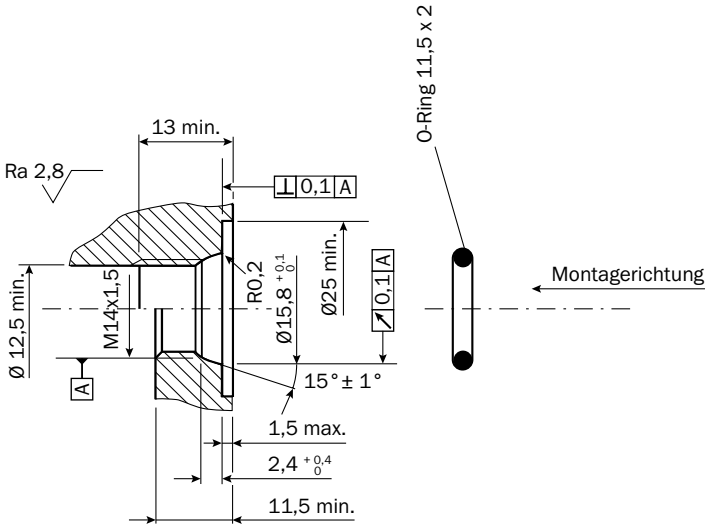

Sonstiges Montagezubehör

Abmessungen (L x B x H)	Typ	Artikelnr.	IMP05	IMP08	IMP12	IMP14
1 mm x 7,5 mm x 4,4 mm	O-Ring IMP05	5327492	●	–	–	–
1 mm x 9,9 mm x 6,6 mm	O-Ring IMP08	5327493	–	●	–	–
5,3 mm x 2,4 mm	O-Ring IMP12	5327494	–	–	●	–
11,5 mm x 2 mm	O-Ring IMP14	5327495	–	–	–	●
1 mm x 10 mm x 5,9 mm	Stütz-Ring IMP12	5327496	–	–	●	–

Steckverbinder und Leitungen

- **Anschlussart:** Stecker M12, 4-polig
- **Steckerart:** Leitungsdose

Abbildung	Kabelausgang	Schutzart	Material, Mantel	Leitungslänge	Typ	Artikelnr.	IMP05	IMP08	IMP12	IMP14
	Gerade	IP 67	PVC	2 m	DOL-1204-G02M	6009382	–	–	●	●
				5 m	DOL-1204-G05M	6009866	–	–	●	●
				10 m	DOL-1204-G10M	6010543	–	–	●	●
				15 m	DOL-1204-G15M	6010753	–	–	●	●
				20 m	DOL-1204-G20M	6034401	–	–	●	●
		IP 68	PUR halogenfrei	2 m	DOL-1204-G02MC	6025900	–	–	●	●
				5 m	DOL-1204-G05MC	6025901	–	–	●	●
				10 m	DOL-1204-G10MC	6025902	–	–	●	●
				15 m	DOL-1204-G15MC	6034749	–	–	●	●
				20 m	DOL-1204-G20MC	6034750	–	–	●	●
				25 m	DOL-1204-G25MC	6034751	–	–	●	●
	Gewinkelt	IP 67	PVC	2 m	DOL-1204-W02M	6009383	–	–	●	●
				5 m	DOL-1204-W05M	6009867	–	–	●	●
				10 m	DOL-1204-W10M	6010541	–	–	●	●
				15 m	DOL-1204-W15M	6036474	–	–	●	●
				20 m	DOL-1204-W20M	6033559	–	–	●	●
		IP 68	PUR halogenfrei	2 m	DOL-1204-W02MC	6025903	–	–	●	●
				5 m	DOL-1204-W05MC	6025904	–	–	●	●
				10 m	DOL-1204-W10MC	6025905	–	–	●	●

Maßzeichnungen Steckverbinder und Leitungen

DOL-1204-GxxM(C)

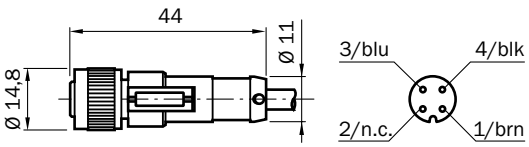

DOL-1204-G20M

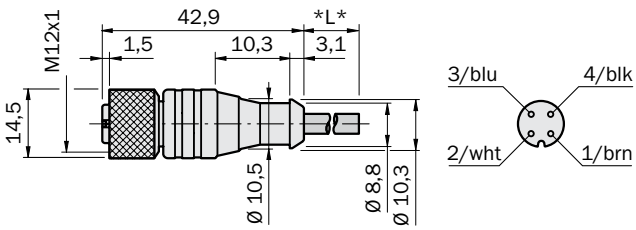

DOL-1204-WxxM

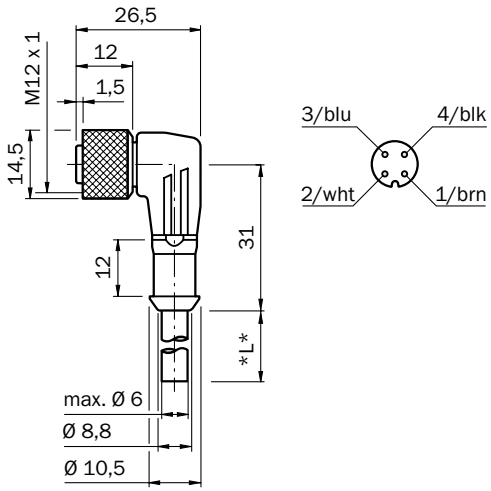

DOL-1204-WxxMC

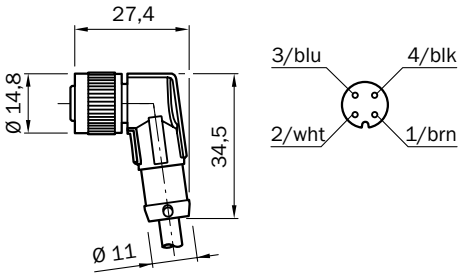

Online schnell und sicher finden – mit den SICK-„Findern“

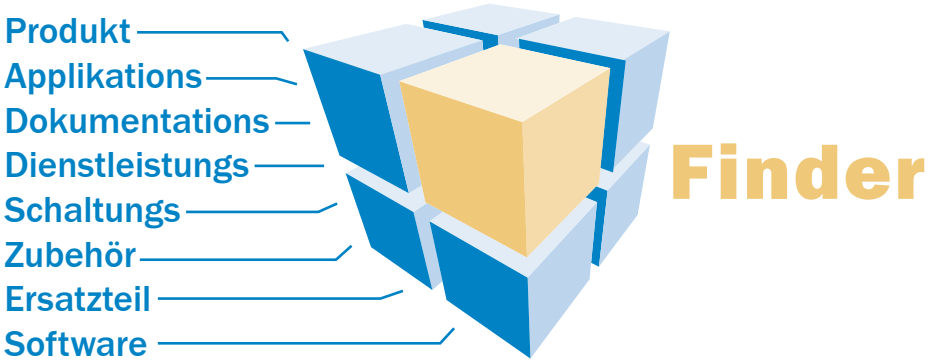

Produktfinder: Wir führen Sie schnell und gezielt zum passenden Produkt für Ihre Anwendung.

Applikationsfinder: Wählen Sie die Applikationsbeschreibung anhand von Aufgabenstellung, Branche oder Produktgruppe.

Dokumentationsfinder: direkt zu Betriebsanleitungen, technischen Informationen und weiterer Literatur rund um die Produkte von SICK.

Diese und weitere Finder auf www.mysick.com

Effizienz – mit den E-Commerce-Tools von SICK

Partner Portal
www.mysick.com

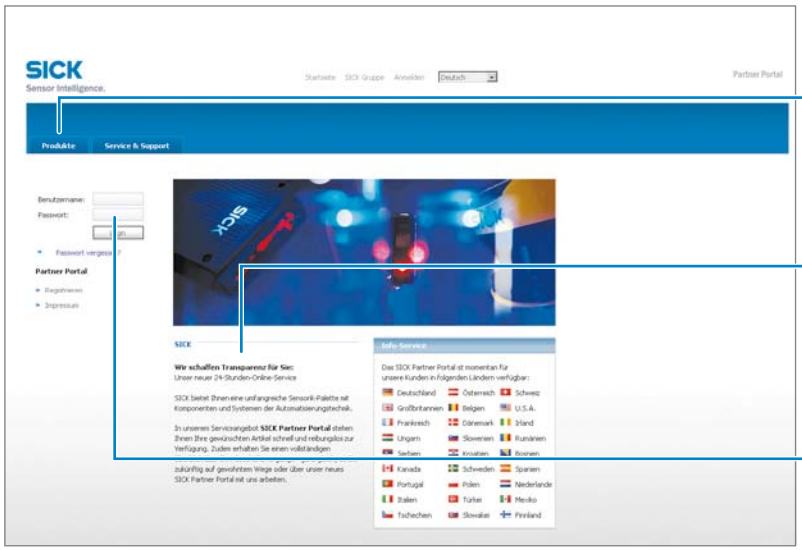

Übersichtlich: Unter den Menüpunkten *Produkte*, *Informationen* und *Meine Vorgänge* finden Sie alles, was Sie für Ihre Sensorikplanung benötigen.

24 Stunden verfügbar: Ganz gleich, wo auf der Welt Sie sich befinden oder wann Sie etwas wissen möchten – unter www.mysick.com ist alles in Klickweite.

Sicher: Ihre Daten sind passwortgeschützt und nur für Sie einsehbar. Mit der individuellen Benutzerverwaltung legen Sie fest, wer welche Daten sehen und welche Aktionen ausführen darf.

Preis- und Verfügbarkeitsabfrage
Ermitteln Sie einfach und schnell den Preis und das Lieferdatum der gewünschten Produkte rund um die Uhr.

Angebotsanfrage
Hier können Sie sich online ein Angebot erstellen lassen. Jedes Angebot wird per E-Mail bestätigt.

Online-Bestellung
In wenigen Schritten können Sie den Bestellvorgang durchführen.

8015607/2012-11-16 · HM_1M · WB USmod de38

SICK auf einen Blick

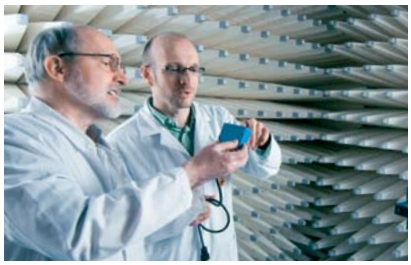

Führende Technologien

Mit mehr als 5.000 Mitarbeitern und über 50 Tochtergesellschaften weltweit ist SICK einer der führenden und erfolgreichsten Hersteller im Bereich der Sensortechnologie. Innovationskraft und Lösungskompetenz haben das Unternehmen zum Marktführer gemacht. Für jede Aufgabenstellung – in welcher Branche auch immer – ist ein Gespräch mit SICK-Experten die beste Basis für neue Impulse und innovative Lösungen.

Einzigartiges Produktspektrum

- Berührungsloses Erfassen, Zählen, Klassifizieren, Positionieren und Messen von Objekten und Medien aller Art
- Unfall- und Personenschutz mit Sensoren, Sicherheits-Software und Services
- Automatische Identifikation durch Barcode- und RFID-Lesegeräte
- Lasermesssensoren erfassen Volumen, Lage und Kontur von Personen und Objekten
- Komplette Systemlösungen für die Analyse und Durchflussmessung von Gasen und Flüssigkeiten

Umfassende Dienstleistungen

- SICK LifeTime Services – für Sicherheit und Produktivität
- Applikationszentren in Europa, Asien und Nordamerika – für Systemlösungen im realen Umfeld des späteren Produktiveinsatzes
- E-Business Partner Portal www.mysick.com – Preis- und Verfügbarkeitsabfrage von Produkten, Angebotsanfrage und Online-Bestellung

Deutschland
SICK Vertriebs-GmbH
Willstätterstraße 30
40549 Düsseldorf
Tel. +49 211 5301-301
Fax +49 211 5301-302
E-Mail kundenservice@sick.de
www.sick.de

Österreich
SICK GmbH
Straße 2A,
Objekt M11, IZ NÖ-Süd
2355 Wiener Neudorf
Tel. +43 22 36 62 28 8-0
Fax +43 22 36 62 28 85
E-Mail office@sick.at
www.sick.at

Schweiz
SICK AG
Breitenweg 6
6370 Stans
Tel. +41 41 619 29 39
Fax +41 41 619 29 21
E-Mail contact@sick.ch
www.sick.ch

Weltweit in Ihrer Nähe:
Australien • Belgien/Luxemburg • Brasilien • China • Dänemark • Finnland • Frankreich • Großbritannien • Indien • Israel • Italien • Japan • Kanada • Mexiko • Niederlande • Norwegen • Österreich • Polen • Rumänien • Russland • Schweden • Schweiz • Singapur • Slowenien • Spanien • Südafrika • Südkorea • Taiwan • Tschechische Republik • Türkei • Ungarn • USA • Vereinigte Arabische Emirate

Standorte und Ansprechpartner unter:
www.sick.com

SICK
Sensor Intelligence.